GluRay®
Sistema de sub-estructura

NH3 el sistema adhesivado con preinstalación de fábrica

Este sistema de subestructura permite que el proceso de adhesivado se haga en el taller y no en la obra. De esta forma se garantiza que el encolado se pueda realizar durante todo el año e independientemente de las condiciones climáticas bajo condiciones controladas; con resultados de alta calidad y uniformes. Más tarde, los paneles se cuelgan, se ajustan y se fijan en el perfil omega de la obra.

El sistema horizontal NH3 se utiliza como base para los perfiles de GluRay®. Este sistema es adecuado para todo tipo de panel con solución adhesivada homologada.

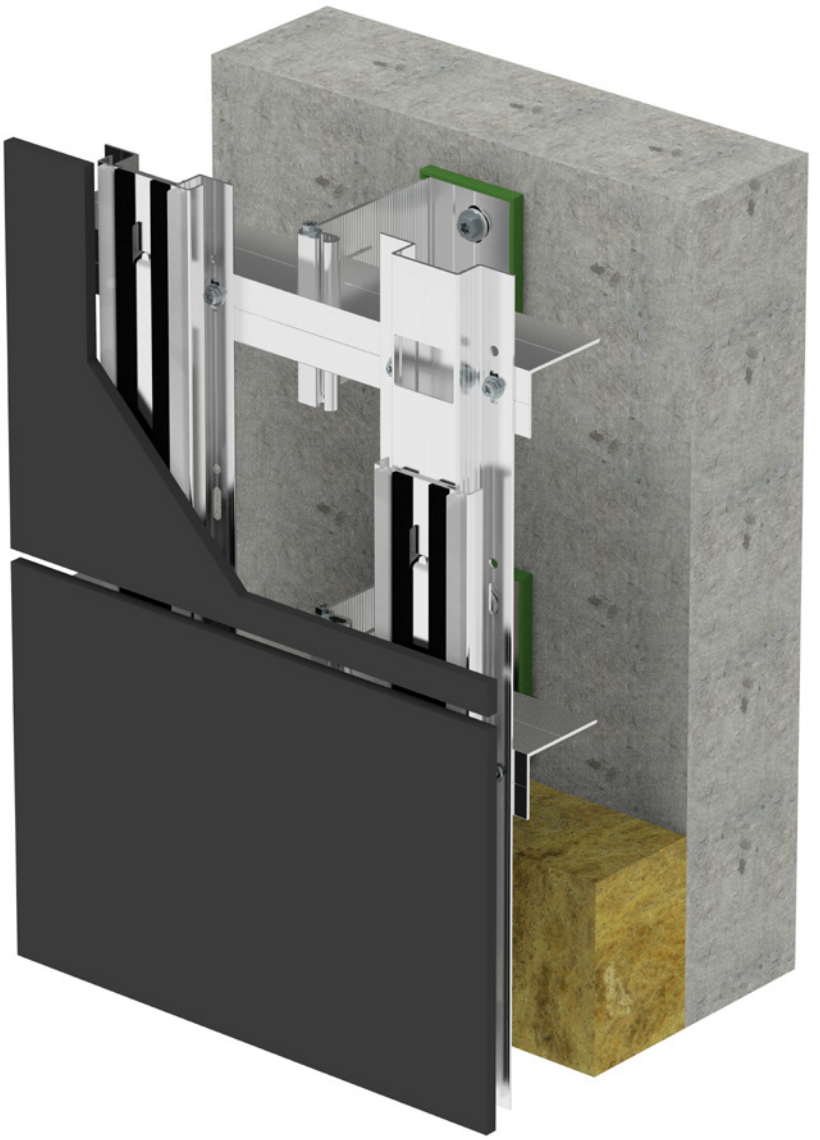

NH3 el sistema de base horizontal

El sistema de subestructura NH3 constituye la base o la primera capa del sistema de fachada GluRay®. Los perfiles angulares que discurren en sentido horizontal permiten mayor flexibilidad en la instalación de los perfiles omega GluRay® alineados en sentido vertical. La gran separación de los perfiles horizontales permite una instalación rentable y rápida: Dependiendo de factores como la carga del viento o el material del revestimiento, puede alcanzar hasta 1,2 m.

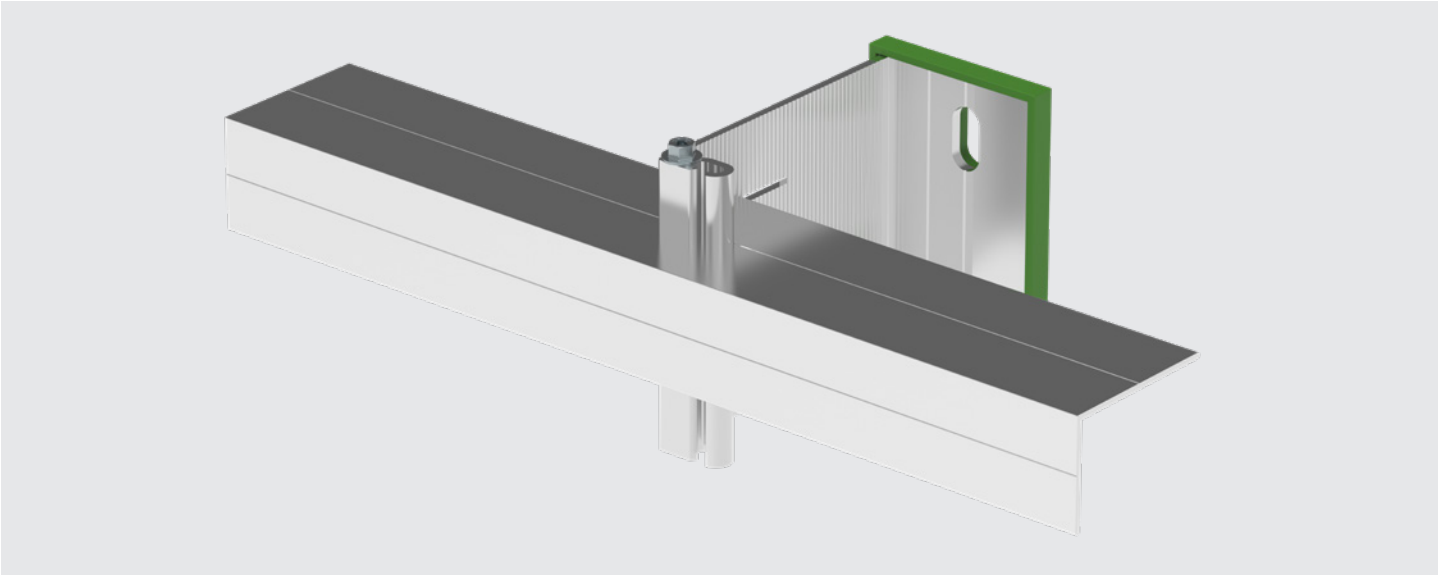

Perfiles angulares

Designación de la referencia	Información detallada	N.º de artículo
AX-L50-50-2-6000	Perfil angular 50 x 50 x 2 x 6000	1521357
AX-L50-50-2-3000	Perfil angular 50 x 50 x 2 x 3000	1521365

Soportes de pared NH3

Soportes de pared de 6,5 mm para acero/madera	Dimensiones (mm)	N.º de artículo
NV-HB075-6.5	75	1602052
NV-HB090-6.5	90	1602054
NV-HB120-6.5	120	1602057
NV-HB150-6.5	150	1602059
NV-HB180-6.5	180	1602062
NV-HB210-6.5	210	1602064
NV-HB240-6.5	240	1602066
NV-HB270-6.5	270	1602068
NV-HB300-6.5	300	1602070

Soportes de pared de 11 mm para hormigón/mampostería	Dimensiones (mm)	N.º de artículo
NV-HB075-11	75	1602050
NV-HB090-11	90	1602053
NV-HB120-11	120	1602056
NV-HB150-11	150	1602058
NV-HB180-11	180	1602061
NV-HB210-11	210	1602063
NV-HB240-11	240	1602065
NV-HB270-11	270	1602067
NV-HB300-11	300	1602069

Dimensiones de los soportes de pared, incluido el Thermostop

Perfil GluRay®

El perfil GluRay® está formado por un perfil omega y un perfil en U. Ambos perfiles son prefabricados a medida en la fábrica y garantizan un alto grado de precisión de ajuste. Por defecto, el perfil omega cuenta con orificios redondos y colisos como estándar. Esto hace que la instalación se realice de forma conveniente y precisa y ahorra un tiempo valioso.

Hay un perfil Gluray® óptimo para cada aplicación. La variante con una ranura de 125 mm da la flexibilidad necesaria para las diferentes dimensiones de los paneles. Si se procesan paneles de gran formato, recomendamos la variante con una ranura cada 250 mm. Estáticamente, ambas variantes ofrecen una óptima transmisión de fuerza debido a los ganchos prefabricados.

El perfil omega

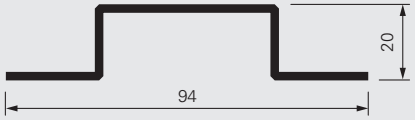

El perfil en U

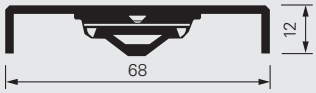

El perfil GluRay®

Variante con ranura cada 125 mm

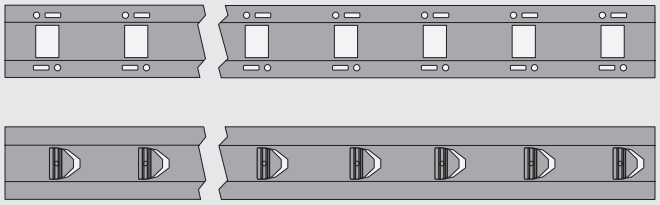

Aplicación: para paneles de pequeñas dimensiones o diferentes formatos

Variante con ranura cada 250 mm

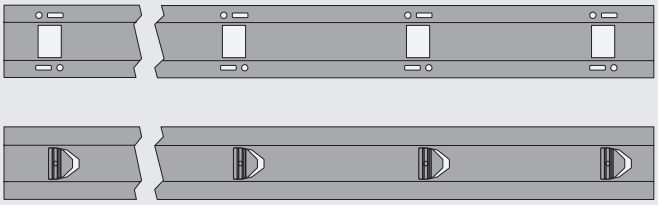

Aplicación: para paneles de grandes dimensiones o formatos recurrentes

Designación de la referencia	Información detallada	N.º de artículo
NV3-GR-STAT-125	NV3 GluRay® perfil de ranura cada 125 mm que consiste en perfil omega de 2997 x 94 x 20 mm y perfil en U de 2997 x 68 x 12 mm	1638682
NV3-GR-STAT-250	NV3 GluRay® perfil de ranura cada 250 mm que consiste en perfil omega de 2872 x 94 x 20 mm y perfil en U de 2872 x 68 x 12 mm	1638683

Los componentes del adhesivo deben pedirse directamente al fabricante del mismo.

Aplicación e instalación

Después de la preinstalación en fábrica de los perfiles en U GluRay®, los paneles únicamente se tienen que colgar en el perfil omega GluRay® ya instalado en obra. Para evitar el desplazamiento lateral, los paneles deben asegurarse con un tornillo de punto fijo. Hay que asegurarse que los perfiles omega GluRay® sobresalgan, como mínimo, 10 mm por encima del borde superior del panel.

Corte horizontal

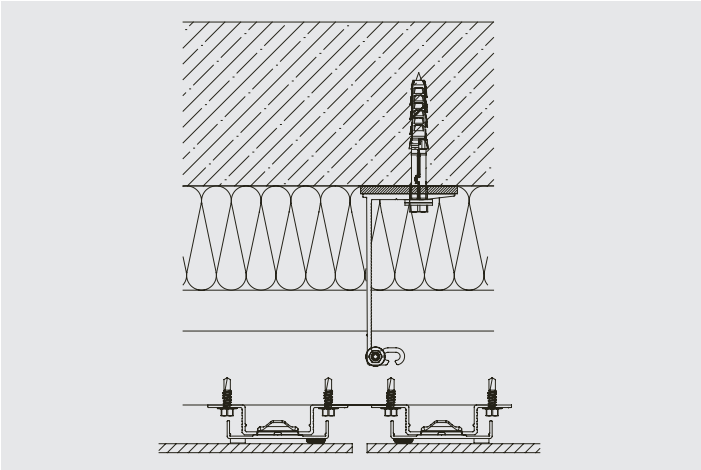

Ampliación de perfiles GluRay®

Los perfiles GluRay® se pueden ampliar si es necesario. Para ello se deben utilizar los accesorios originales, teniendo en cuenta las instrucciones de montaje. SFS proporciona un cálculo estático de aplicación general para este propósito.

Instrucciones de instalación

1) Instalación de la subestructura horizontal NH3 con separación de 125 o 250 mm dependiendo del perfil GluRay® seleccionado.
2) Cortar los perfiles GluRay® según las instrucciones de la última página.
3) Encolar los perfiles omega en taller según las instrucciones de adhesivado del fabricante del panel. En este caso, reviste especial importancia asegurarse que la posición se ajuste exactamente en longitud, ya que esto influirá la junta horizontal.
4) Instalación de los perfiles omega en el sistema horizontal NH3. Reviste especial importancia que los perfiles omega se instalen alineados con láser. La posición de los perfiles omega determina la posición de las juntas horizontales. Cada uno de los perfiles debe ser fijado con al menos dos tornillos de punto fijo, el resto de las fijaciones deben diseñarse como puntos de deslizamiento en los colisos.
5) Colgar los paneles, ajustar lateralmente un máximo +/- 8 mm y fijar con un tornillo SN3 o SDA2 para evitar el desplazamiento lateral.

Rangos de ajuste L 50x50 mm incluyendo Thermostop

Dimensiones (mm)	Mín. (mm)	Máx. (mm)	Aluminio
75	102	132	●
90	117	147	●
120	147	177	●
150	177	207	●
180	207	237	●
210	237	267	●
240	267	297	●
270	297	327	●
300	327	357	●

Rangos de ajuste

El sistema NH3 ya incluye un Thermostop de 5,0 mm de grosor.
Las dimensiones hacen referencia a la parte posterior de los paneles

Fijaciones

Fijaciones	Designación de la referencia	Información detallada	N.º de artículo
SDA5	SDA5/3.5-8-H13-S4-5.5×22	Perfil GluRay® en perfil angular	1507572
SDA5	SDA5/25-28-H13-S4-5,5X45	Perfil a escuadra NH3	1645134
SN3	SN3/6-S-7049/SR2-4,8X13-A4	Anclaje	848798
SDA2	SDA2/7-S4-D8/SR1-4.2x14	Anclaje	1634960

Instalación individual

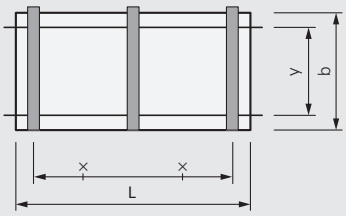

x : Distancia central del perfil GluRay®
y : Distancia central de la subestructura horizontal
L : Longitud del panel
b : Anchura del panel

En la instalación individual, la longitud de los perfiles omega y en U está relacionada con el panel individual.

Longitudes de perfil para instalación individual

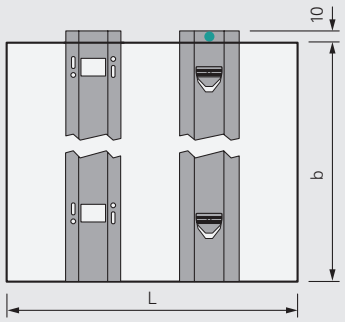

Longitud del perfil omega : Anchura del panel b + 10 mm
Longitud del perfil en U : Anchura del panel b + 10 mm

Instalación múltiple

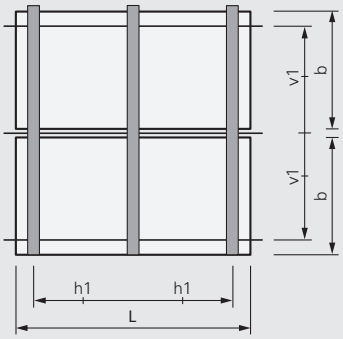

En la instalación múltiple, el perfil omega tiene la longitud de varios paneles; la longitud del perfil en U hace referencia al panel individual.

Al seccionar el perfil en U, asegúrese de que se corta exactamente la distancia de 10 mm entre los perfiles omega de manera que la ranura del perfil en U coincida con la ranura del perfil omega continuo.

1 punto fijo por panel en el perfil en U con tornillo de anclaje.

Longitudes de perfil para instalación múltiple

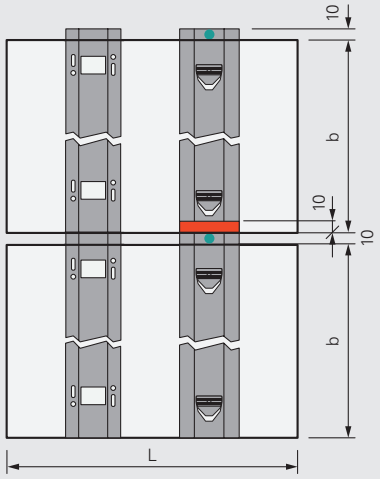

Longitud del perfil omega : 2 x anchura de panel b + 2 x 10 mm. El perfil omega se extiende sobre dos paneles.

Longitud del perfil en U del panel inferior : anchura del panel b + 10 mm. El perfil en U sobresale a su vez 10 mm por encima del panel.

Longitud del perfil en U del panel superior : anchura del panel b. El perfil en U está 10 mm por remetido del borde inferior del panel y sobresale 10 mm del borde superior del panel.

SFS Group Fastening
Technology (Ibérica) S.A.U
Division Construction
Pol. Sangroniz
c/ Iberre, Parc. 5 Nav. 6
ES- 48150 Sondika-Bizkaia

T +34 946 33 31 20
es.info@sfsintec.biz
http://www.sfsintec.biz/es

Todas las dimensiones en mm.

© SFS Group, 2020
BR_Gluray_ES_2020_11_V1
Queda reservado el derecho de realizar modificaciones técnicas